LAMIDREN®

GEODRENES NODULARES Y/O ALVEOLARES

SUBDRENAJE PARA VÍAS CON LAMIDREN L20DB

1

Desenrollar el geodrén Lamidren L20DB (drenaje de banda), seleccionando el ancho según las especificaciones del diseño.

Medidas disponibles:
0,50 × 25 m; 1,00 × 25 m; 1,50 × 25 m y 2,00 × 25 m.



2

Excavar la zanja, preferiblemente con un equipo zanjador rotativo, hasta alcanzar una profundidad de entre 1,05 y 1,15 m, según el diseño. El ancho debe estar entre 8 y 12 cm, dependiendo del equipo utilizado y de las especificaciones del subdrenaje.



3

Instalar el geodrén Lamidren L20DB con los nódulos orientados hacia la llegada del flujo de agua (talud) y la cara plana apoyada contra el lateral de las capas del pavimento.

NOTA:

Fijar la parte superior del geodrén Lamidren con clavos de acero y empaques de caucho.



4

Rellenar la zanja con material granular filtrante que cumpla las especificaciones de permeabilidad del diseño, facilite la filtración del geotextil y reduzca el riesgo de colmatación.



5

Completar el relleno de la zanja con el material seleccionado según el diseño. Posteriormente, construir las cunetas del proyecto vial.



ILUSTRACIÓN DEL PROCESO DE INSTALACIÓN DEL GEODRÉN LAMIDREN L20DB EN VÍAS

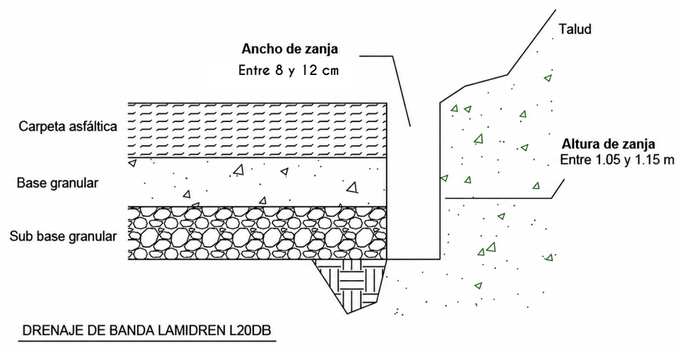

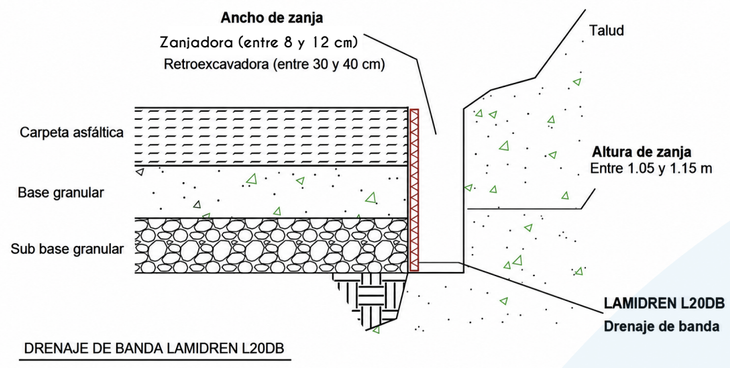

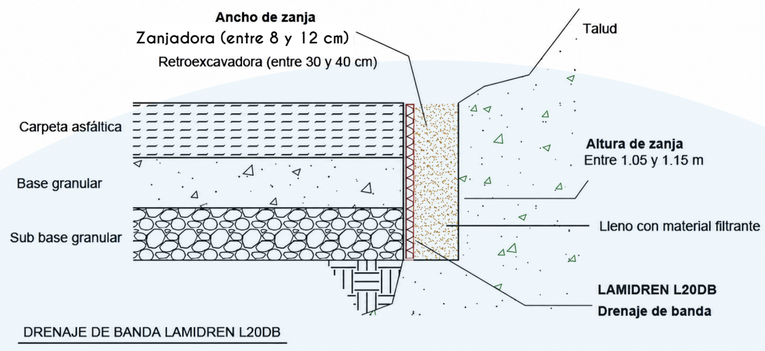

Cra 46 N 49 E SUR – 15 Envigado, Antioquia- Colombia
www.lamiter.net.co